感谢您购买本产品，
欢迎您加入“大家庭”！

尊敬的 PHILIPS 产品所有者:
感谢您对 PHILIPS 的信任。您选择了当今制造最精良服务最完善的一款产品。我们将尽全力保证您愉快地使用本产品。

了解这些 安全符号

小心

切勿打开以免触电

小心：为降低触电危险，请勿卸下机盖（或后盖）。本产品内部没有用户可以维修的部件。委托专业维修人员进行维修。

这种“闪电”图示表示产品内部的非绝缘材料可能导致触电。为保证家中所有成员的安全，请不要卸下产品机盖。

这种“惊叹号”图示表示您需要加以注意的功能，应仔细阅读附带的说明资料以防止操作和维护问题。

警告：为降低火灾或电击风险，不要让本产品遭受雨淋或受潮，也不要在本产品上面放置盛满液体的物品，如花瓶等。

小心：为防止电击，应将宽片插头插入宽插座中，并确保完全插入到位。

供客户使用
在下面填入系列号（位于机壳背面）。保留此信息以备将来参考。
型号:________________________
系列号:________________________

重要安全事项

在使用本产品前请务必阅读

1. 阅读这些注意事项。
2. 妥善保存这些注意事项。
3. 遵循所有警告。
4. 遵循所有指导说明。
5. 不要在靠近水的地方使用本产品。
6. 仅使用干布进行清洁。
7. 不要挡住任何通风口。
   按照制造商指导说明进行安装。
8. 不要将本产品安装在热源旁边，如散热器、调温器、火炉或其它产生热量的设备（包括放大器）。
9. 不要损坏极性或接地型插头的安全设计。极性插头有一宽一窄两个插片。接地型插头有两个插片和一个接地插片。宽插片或接地插片用于安全目的。当提供的插头无法插入插座时，请与电工联系以换成合适的插座。
10. 不要踩踏电源线，不要在插头、便利插座、与本产品连接的部位等处卡住电源线。
11. 仅使用制造商指定的连接件/附件。

12 仅使用制造商指定的或随本产品一起销售的推车、平台、三脚架、支架或桌子等。使用推车移动本产品时，应小心谨慎以避免因翻倒而受伤。

13. 在雷电天气条件下或者长时间不使用时，拔掉本产品的电源线。
14. 委托专业维修人员进行维修。当本产品由于任何原因而损坏时，如电源线或插头损坏、液体溅入或物品掉入本产品内部、遭受雨淋或受潮、工作不正常、或掉落等，应维修本产品。
15. 损坏时进行维修 – 在下列情况下，应由专业维修人员维修本产品：
    A. 电源线或插头损坏
    B. 物品掉入或液体溅入产品内部
    C. 本产品遭受雨淋
    D. 本产品工作不正常或者性能发生明显变化
    E. 本产品掉落，或者机壳损坏
16. 倾斜／稳定性 – 所有电视的机壳设计的倾斜和稳定性属性均必须符合建议的相关国际标准。
    • 不要在机壳前部或顶部施加过多的拉力而破坏这些设计标准，否则最终可能会导致本产品翻倒。
    • 此外，不要在机壳顶部放置电子设备／玩具等，以避免对您或幼儿带来危险。这些物品一旦从顶部意外掉落，可能导致本产品损坏和/或人员伤害。
17. 壁挂或吊顶安装 – 以壁挂或吊顶方式安装本产品时，必须遵循制造商的建议。
18. 电力线 – 室外天线应远离电力线。
19. 室外天线接地 – 接收器连接外部天线时，务必将天线系统接地，以便对电压突变和静电积聚提供一定程序的防护。
20. 物品和液体进入 – 应避免物品或液体通过机壳上的开口掉入或溅入本产品内部。
21. 电池使用注意事项 – 为防止因电池泄漏而导致人身伤害、财产损坏、或本产品损坏：
    • 正确安装电池，按照本产品上的标记放置 ＋ 和 －极。
    • 不要混合使用电池（新旧电池或者碳性和碱性电等）。
    • 长时间不使用本产品时，应取出电池。
22. 为保持良好通风，应在电视四周留出至少 10.16 至15.24 厘米的空间。不要将电视放置在地毯上。
23. 不要让液体滴落或溅落到设备上。
24. 不要让设备遭受雨淋或受潮，也不要将盛有液体的物品（如花瓶）放在设备上。
25. 设备必须连接到接地保护的电源插座。
26. 设备的连接开关用作此设备的断开装置，断开装置应始终处于可操作状态。

其它安全预防措施

- 将底座螺丝以正确方式拧入电视，确保液晶电视底座与电视牢固地固定在一起。否则可能导致电视不安全。
- 如果以壁挂方式安装液晶电视，应由专业安装人员进行安装。安装不正确可能导致电视不安全。
- 在下列情况下拔掉主电源插头：
  一 清洁电视屏幕，切勿使用研磨性清洁剂。
  一 在雷电天气条件下。
  一 长期无人看管电视。
- 液晶电视开机后，不要四处移动。
- 不要用尖利或坚硬物品接触、按压或刮擦液晶屏幕表面。
- 当液晶屏幕表面落有灰尘时，使用脱脂棉布或其它柔软物品轻轻擦拭。不要使用丙酮、甲苯或酒精等清洁屏幕表面。这些化学制品会损坏屏幕表面。
- 尽快擦干水或唾液等。这些液体停留一段时间后，容易导致液晶屏幕变形和褪色。
- 温度发生变化时，小心凝露现象。凝露可能导致液晶屏幕和电子元件损坏。凝露消退后，液晶屏幕上会留下斑点或污点。

放置液晶

- 将液晶电视放在稳固的底座或台架上。确保台架足以支称液晶电视的重量。
- 确保液晶电视机身四周至少留出15.24厘米的空间以确保通风良好。
- 不要将液晶电视放在散热器或其它电源旁 。
- 不要将液晶电视放在容易遭受雨淋或过分潮湿的地方。

回收程序/废弃

- 为尽可能减少对环境的危害，液晶电视附带的电池不含有汞或镉镍。如果可能，在废弃电池时使用您所在地区实施的回收方式。
- 本液晶电视使用可回收的材料。为尽可能减少环境中的废弃物，请与您所在地区能够回收废旧电视以分解和收集可再利用材料的公司联系，或者与经销商联系以了解电视回收方式。
- 请按照您所在地区正确的废弃物管理方式废弃包装箱和包装材料。

此处介绍这款新液晶电视的一些特殊功能。

声音/视频输入插孔：用于快速将其它设备连接到本液晶电视。
自动搜寻频道（自动搜寻）：方便快捷地设置可用的频道。
屏幕菜单：与设置电视控制有关的帮助性信息（英语，中文，泰语或阿拉伯语）。
遥控器：控制液晶电视的功能。
睡眠定时：在您指定的时间内关闭液晶电视（从当前时间算起 0-180 分钟）。
儿童锁：如果不希望儿童观看不适宜的节目，可以禁止观看特定电视频道。
标准广播（VHF/UHF）或有线电视频道能力。
立体声能力：内置功率放大器和双扬声器系统，能够接收以立体声广播的电视节目。

屏幕保养 参阅第 25 页“提示”

使用寿命终结指令 – 回收

飞利浦极其重视生产环境友好产品。这款新电视包含有多种可以回收利用的材料。在其使用寿命终结时，可由专业化的公司来拆解和回收本装置。这可以使废弃的材料数量最小化。请勿必按照国家和地方法规对本装置进行废旧处理。

目录

欢迎 1
重要安全事项 2
预防措施 3
目录 4
准备 5
墙式安装 5
遥控器操作 6
电视机上的按钮 8
菜单操作 9
  如何浏览设置菜单 9
  介绍 9
  电视菜单 10
  设定 10
  选择语言菜单 10
  搜寻电视频道 10
  人工搜寻, 节目号码, 微调, 储存 11
  频道设置, 频道编辑, 频道互换, 12
  名称编辑, 频道排序 12
  复原设定 13
功能菜单 14
  图像菜单 16
  声音菜单 18
使用录像机录制 19
录制电视节目 19
PC 菜单 20
  图像菜单 20
  声音菜单 22
故障排除技巧 23
词汇 24
保养和清洁 25
中国RoHS法规标示要求 26
规格 27

准备

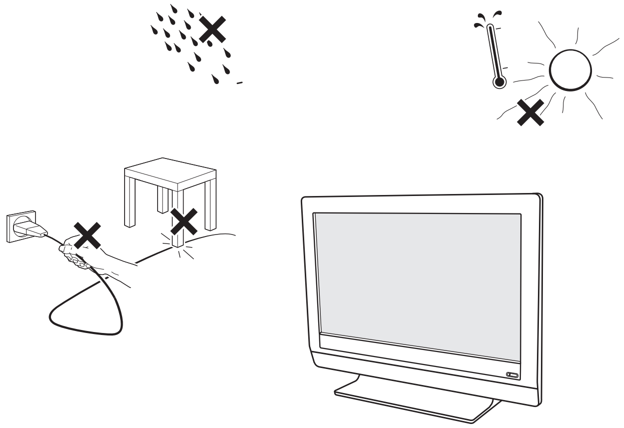

❶ **在完成所有连接之前，请勿将电源插头插到墙上插座。**

将电视放在稳固的台面上。

在通风方面，至少应在电视周围留出 10.16 至15.24 厘米的空间。请勿将电视放在地毯上。为避免任何不安全因素，附近不应有明火源，如点燃的蜡烛。避免高温、阳光直射和遭受雨淋或进水。请勿将液体溅到设备上。

在墙上安装电视

本电视符合墙上安装的 VESA 标准。

请参阅第 27 页的规格了解详情。

注意：安装电视需要专业技术，因此只能由专业技术人员进行安装。您不得自行尝试安装。对于安装不正确而造成的意外或伤害，飞利浦不承担任何责任。

请确保墙上安装架安全固定好，符合相关安全标准。

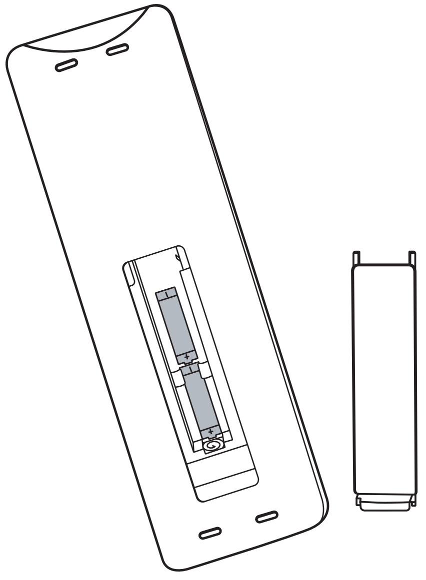

❷ **连接附件设备，请参阅“ Cover and Connection ”。**

❸ **参阅电视机底部（型号标签）以了解正确的操作电压。**

将电源线插到墙上电源插座。

请向当地经销商咨询，您的主电源电压是否与电视上标示的电压不同。切勿将电视放在交流电源线上。否则，可能会造成火灾或电击。

❹ **摇控器：**

装入附带的两节 AAA 电池。

附带的电池不含重金属汞和镉。请在处理废旧电池时，遵循当地法规。

❺ **打开电视：**

按下电视前面的电源开关 ⏻。电视前面的指示灯会亮起。

或按下电源按钮或遥控上的 P + / - 按钮。

遥控器操作

注意：大多数按钮按一次即可启用指派的功能。再按一次可以停用它。

当一个按钮启用多个选项时，一个小列表会显示出来。重复按以选择列表中的下一个项目。6 秒后，该列表会被自动删除，或按**OK**立即删除。

睡眠定时按钮

按此按钮可以设置液晶电视，使其在特定时间自行关闭。

灵智声音按钮

反复按此按钮可以选择 5 种设置：个人设定、演讲、音乐、电影、多媒体。

灵智图像按钮

反复按此按钮可以选择个人设定、鲜艳、自然、柔和或多媒体等图像设置。

音量按钮 VOL +/-

按此按钮可以增大或减小音量。

A/CH **A/CH 按钮**

按此按钮可以返回此前选择的频道。

静音按钮

按此按钮可以关闭或恢复液晶电视声音。声音关闭时，屏幕上会出现静音图标。

图文电视按钮

Txt 开启/关闭

图文电视保留

冻结图文电视页。

Txt 混合

图文电视背景变透明，内容与图像混合在一起。

图文电视显示/隐藏

按此按钮可以切换隐藏和显示模式。

主索引

按此按钮返回主索引。

Txt 放大

将图文电视内容放大两倍。

这四个色彩按钮用于访问图文电视中用指定颜色显示的项目或页。

注意: 图文电视仅使用于部分亚太电视系统。

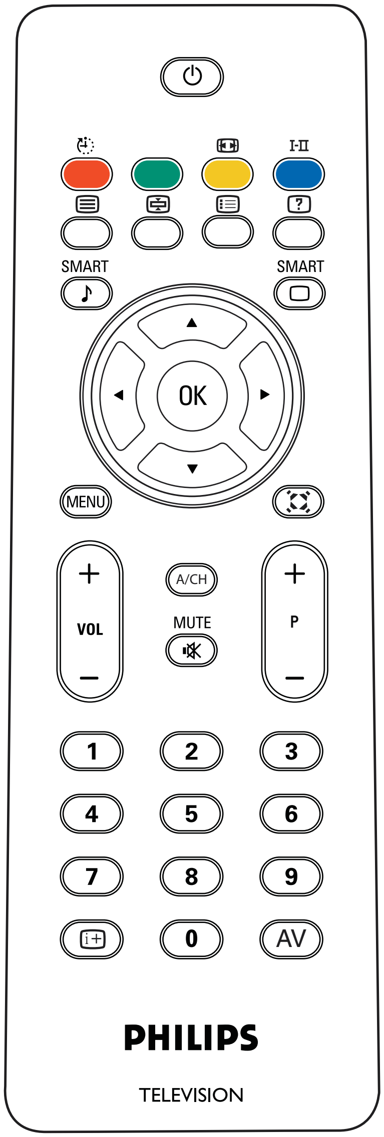

POWER（电源）按钮

按此按钮可以打开或关闭液晶电视的电源。

屏幕格式按钮

反复按“格式”按钮可以切换六种屏幕格式：超放大屏幕、4:3、电影扩展14:9模式、电影扩展16:9模式、字幕16:9模式、阔屏幕。

I-II

I-II 按钮／声音模式

反复按此按钮可以选择单声道、立体声、双声道 I、双声道 II、丽音单声道、丽音立体声、丽音双声道 I、丽音双声道 II。

注意:必须要在信号源带有这些声道的情况下，才能实现这样的功能。

MENU **MENU（菜单）按钮**

按此按钮可以激活屏幕菜单或退出屏幕菜单。

虚拟环绕按钮

使电视声音具有更强的深度和广度效果。可以选择"虚拟环绕开"或"虚拟环绕关"

频道按钮 P +/-

按此按钮可以选择上一个或下一个频道。按此按钮可以向上或向下滚动图文电视页。

数字按钮

按数字按钮可以直接进入电视频道。对于 2 位数频道，先输入第 1 位，然后输入第 2 位。

信息按钮

按此按钮可以在电视屏幕上显示当前频道号码。

AV **AV 按钮**

按此按钮可以选择视频输入源：

TV, CVI 1, CVI 2, AV1, AV2(side), PC, 和 HDMI。

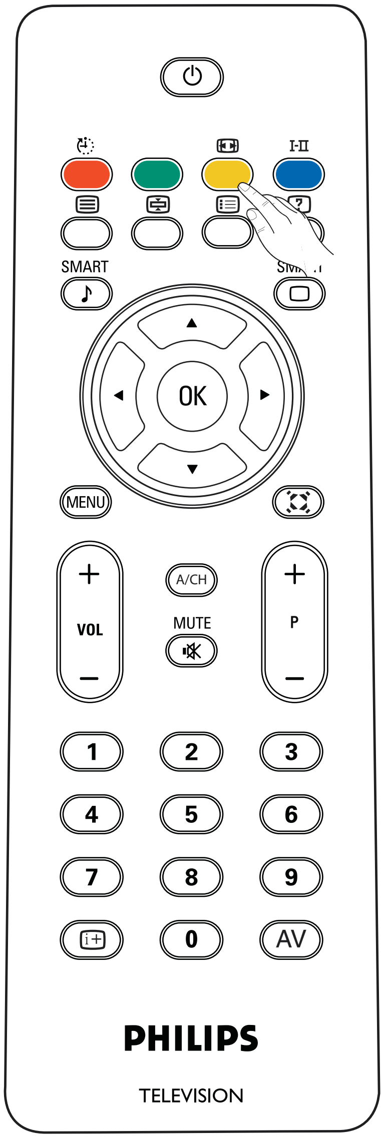

格式

按此按钮可以显示可用显示格式的列表。
可用的显示格式由您所接收的信号类型确定。
要选择想要的显示格式，请重复按格式按钮。

32TA2800/32HF2010
超放大屏幕、4:3、电影扩展14:9模式、电影扩展16:9模式、字幕16:9模式、阔屏幕。

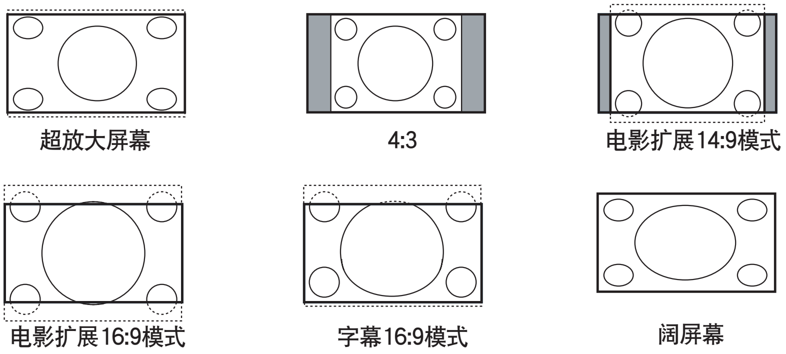

字幕16:9 模式会使画面尽可能填满屏幕。建议您按光标向上/向下按钮调整屏幕上的画面位置或按光标向上/向下按钮使字幕显示出来。

注意

- 如果是 720p/1080i/1080p，则在 CVI 和 HDMI 模式下默认屏幕格式将为阔屏幕。并且不能使用屏幕格式能。
- 如果是 PC 模式，则屏幕格式将可在全屏幕和4:3之间切换，并且不能使用其它屏幕格式功能。

电视机上的按钮

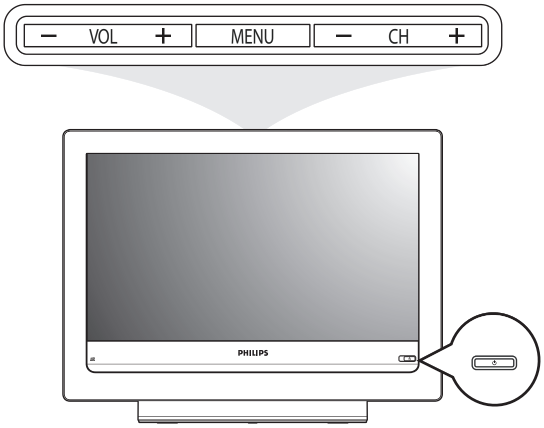

即使您的遥控器丢失或损坏，您仍然可以使用电视上的控制按钮修改一些基本设置。

按：

- ⏻ 按钮可以打开或关闭电视。
- **+ VOL−** 按钮可以调整音量；
- **+ CH−** 按钮可以选择电视频道或信号源。

MENU 按钮可以用来显示设置菜单，而不用摇控器。**MENU** 按钮也可以退出菜单。

使用：

- **+ VOL−** 按钮和 **+ CH−** 按钮可以如所示方向选项菜单项目；
- **+ VOL** 按钮可以确认选择。

菜单操作

介绍

在您使用菜单或执行操作时，电视屏幕上会显示说明信息、帮助文字和信息。
请按照显示的说明进行操作，并阅读某个突出显示项目的帮助文字。
在屏幕菜单中使用时，彩色按钮执行不同的操作。在使用这些菜单时，通过按下遥控上对应的颜色按钮执行要求的操作。

如何浏览设置菜单

"设置" 菜单允许您访问和更改设置和喜好设置。

- 按遥控器上的MENU按钮可以显示 "设置" 菜单。
- 使用光标向上/向下按钮可以突出显示和选择左面板上的菜单项目。
  右面板显示您在左面板中突出显示菜单的内容。
  注意：有时，在屏幕上并非可以看见所有菜单。使用光标向上/向下按钮可以滚动到下面的其它项目。
- 使用光标向右按钮可以进入右面板。
  右面板的内容会移到左面板，而右面板显示左面板中新突出显示项目的内容。
  注意：在有些情况下，您想要在调整设置时，观看屏幕上的画面。这意味着，当突出显示项目在右面板上时，其它菜单项目会被隐藏。当再次按光标向右按钮时，隐藏的菜单项目会重新出现，突出显示项目会移到左面板。

- 按光标向左按钮可以再到上一层菜单。
- 在突出显示项目上按**OK**按钮可以启用和禁用该菜单。
- 再按一下**MENU**按钮可以退出 "设置" 菜单。
  注意：通过按下其中一个系指特定操作（可能已经执行）的彩色按钮（如果有）也可以禁用该菜单。

选择语言菜单

❶ 按遥控器上的MENU (菜单) 按钮。
❷ 在主菜单中使用光标向下按钮选择“设定” 。
❸ 使用光标向右按钮进入“设定”功能。
❹ 选择“语言”，然后按光标向右按钮进入可用语言列表。
❺ 按光标向上/向下按钮选择“语言”并按OK按钮进行确认。
❻ 继续到“设定”功能表。

搜寻电视频道

❶ 按遥控器上的MENU (菜单) 按钮。
❷ 在主菜单中使用光标向下按钮选择“设定” 。
❸ 使用光标向右按钮进入“设定”功能。
❹ 在设定菜单中按光标向下按钮选择“自动搜寻” 。
❺ 使用光标向右按钮进入“自动搜寻”并按OK按钮启动自动搜寻以搜索频道。

自动搜寻可能需要 3 分钟才能完成。请等到自动搜寻完成。电视之后会自动切换到找到的第一个频道。

注意

- 在打开包装并接通这台新电视的电源后，立即进行自动搜寻功能设置电视，使其记忆您所在地区可用的天线或有线电视频道。如果不进行自动搜寻功能设置频道，电视可能无法正常工作。
- 进行自动搜寻功能后，检查搜寻结果。按 P (+) 或 P (-) 按钮，看看您能选择哪些频道。
- 请记住，必须首先将天线或有线电视信号连接至您的液晶电视。

人工搜寻

❶ 在设定菜单中选择“人工搜寻”。

❷ 按光标向右按钮进入“人工搜寻”功能，再按一次光标向右按钮启动人工搜寻频道频率，或者按数字按钮以显示所需的频道频率。

❸ 使用光标向右按钮启动搜寻。

节目号码

❶ 在人工搜寻菜单中选择“节目号码”。

❷ 确认频道频率后，按光标向右按钮进入节目号码。

❸ 按光标向上/向下按钮指定频道号码。

❹ 按光标向右/向左按钮确认频道。

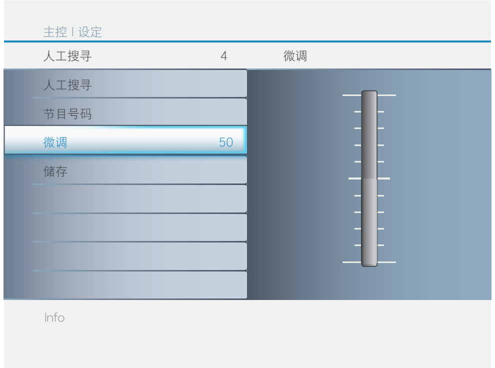

微调

❶ 在人工搜寻菜单中选择“微调”。

❷ 按光标向右按钮进入“微调”功能。

❸ 按光标向上/向下按钮进行调整。

❹ 按光标向右/向左按钮确认。

储存

❶ 在人工搜寻菜单中选择“储存”。

❷ 按光标向右按钮进入“储存”功能。

❸ 按光标向右按钮确认储存。

注意:

如果频道接收正常，请翻到第 12 页。

频道设置

❶ 在设定菜单中选择“频道设置”。

❷ 按光标向右按钮进入“频道设置”功能。

❸ 按光标向上/向下按钮选择“频道编辑”、“频道互换”、“名称编辑”或“频道排序”。

❹ 按光标向右按钮进入选择。

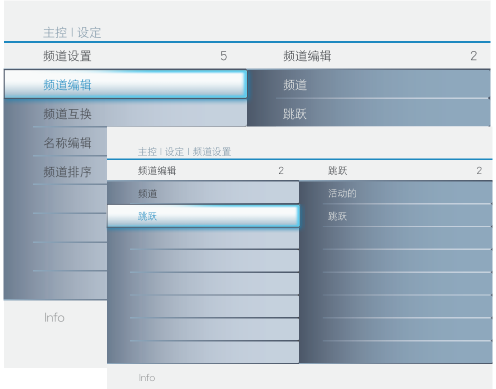

频道编辑

❶ 在频道设置菜单中选择“频道编辑”。

❷ 按光标向右按钮进入“频道编辑”功能。

❸ 使用光标向上/向下按钮选择要添加或删除的频道。

❹ 按光标向右/向左按钮确认。

❺ 在频道编辑菜单中选择“跳跃”。

❻ 按光标向上/向下按钮选择“活动的”（添加）或“跳跃”（删除）所选的频道。

❼ 按光标向右/向左按钮确认。

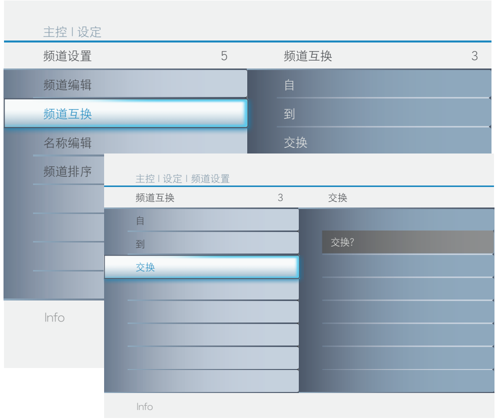

频道互换

❶ 在频道设置菜单中选择“频道互换”。

❷ 按光标向右按钮进入“频道互换”功能。

❸ 按光标向上/向下按钮选择“自”或“到”，按光标向右按钮进入。

❹ 按光标向上/向下按钮选择频道，然后按光标向右/向左按钮确认。

❺ 在频道互换菜单中选择“交换”。

❻ 按光标向右按钮激活“交换”，按光标向左按钮不激活。

名称编辑

❶ 在频道设置菜单中选择“名称编辑”。

❷ 按光标向右按钮进入“名称编辑”功能。

❸ 按光标向上/向下按钮编辑频道名称，按光标向右按钮可移到下一位字母。

❹ 在第一位字母时，按光标向左按钮确认名称。在最后一位字母时，按光标向右按钮确认名称。

❺ 按光标向右按钮确认名称。

频道排序

❶ 在频道设置菜单中选择“频道排序”。

❷ 按光标向右按钮进入“频道排序”功能。

❸ 按光标向左按钮回到上一层菜单。

复原设定

❶ 在设定菜单中选择“复原设定”。

❷ 按光标向右按钮进入“复原设定”功能。

❸ 选择“是”，然后按光标向右按钮以恢复至原始出厂设置。

注意

如果将电视恢复至出厂设置，目前的所有图像、声音和其它功能等设置都将被消除，然后恢复至制造商的默认设置。不过，儿童锁进入密码不会消除。有关的详细信息，请参阅第 15 页。

电视菜单-功能

功能菜单

❶ 在主菜单中选择“功能”。

❷ 按光标向右按钮进入“功能”。

❸ 按光标向上/向下按钮选择项目，按光标向右/向左按钮调整设置。

定时器

❶ 在功能菜单中选择“定时器”。

❷ 按光标向下按钮选择要调整的项目，然后按光标向右按钮进入时钟、开始时间、停止时间、睡眠定时。

时钟：允许您设定时间。

开始时间：允许您设定时间，使液晶电视在特定时间自行开启。

停止时间：允许您设定时间，使液晶电视在特定时间自行关闭。

睡眠时间: 允许您设定时间，使液晶电视在特定时间转换至待机模式。

指定时间可从0到180分钟。

降噪

在接收弱视频信号时，可对图像进行自动过滤，降低像噪，从而提高画面质量。

❶ 在功能菜单中选择“降噪”。

❷ 按光标向右按钮进入“降噪”功能。

❸ 按光标向下按钮选择“开”或“关”。

❹ 按光标向右按钮启动或关闭降噪功能。

儿童锁

儿童锁功能允许您锁定频道，防止家中小孩观看不适宜的节目内容。

儿童锁提供多种锁定控制供您选择：

进入密码 - 必须设置进入密码，以防止儿童观看家长设置的不适宜的节目。

锁定节目 - 选择要锁定的电视频道。

更换密码 - 更换或覆盖进入密码。

全部清除 - 解锁所有锁定的频道和节目。

❶ 在功能菜单中选择 “儿童锁” 。
❷ 按光标向右按钮进入“儿童锁” 功能。
❸ 屏幕上会显示 “进入密码” 。
❹ 使用数字按钮输入四位密码。

注意

请记住，0711 是默认的儿童锁密码。如果他人（如小孩）更改了您的进入密码或者您忘记了密码，可以输入默认密码。

上锁程序

设置了您个人的进入密码后，就可以选择需要锁定或审查的频道或输入源了。

❶ 在儿童锁菜单中选择 “上锁程序” 。
❷ 按光标向右按钮进入“上锁程序” 功能。
❸ 使用数字按钮输入你欲上锁的频道。
❹ 按光标向上╱向下按钮以锁定当前选择的频道。

注意

您可以使用数字按钮跳转到另一个频道，从而锁定其它频道。

图像菜单

❶ 在主菜单中选择 “图像”。

❷ 按光标向右按钮进入“图像” 菜单。

❸ 按光标向上/向下按钮选择要调整的项目。

❹ 按光标向右/向左按钮调整设置，按光标向右按钮进入次菜单。按光标向上/向下按钮选择次菜单。

灵智图像

❶ 选择灵智图像以显示预定义的图像设置列表，每个均与特定出厂设置相对应。

个人设定是指图像菜单中图像的个人首选设置。

注意：飞利浦电视在出厂时已被设置为明亮商店环境中的最佳效果，该环境通常是使用荧光灯。由于您家可能与商店环境不同，我们建议您尝试选择不同的灵智图像模式以找到最适合您自己观看环境的模式。

❷ 您可以重复按遥控上的灵智图像按钮，选择个人设定、鲜艳、自然、柔和或多媒体等图像设置。

注意：当您在预定义的灵智图像设置时修改图像菜单，则菜单的所有值将覆盖个人设定中以前的设置。

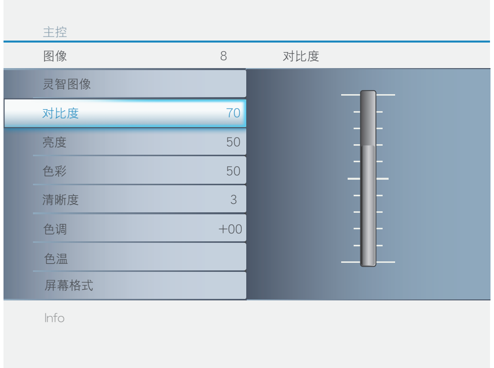

对比度

调整图像质量的锐利效果。图像黑色部分的暗色变丰富，而白色变亮。

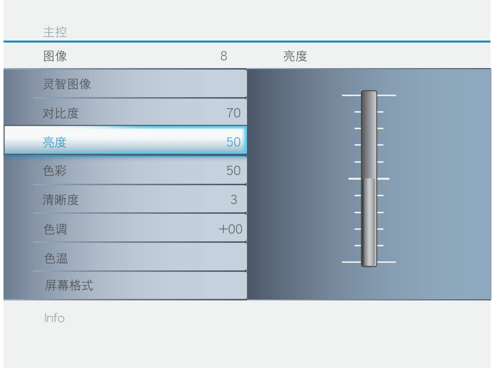

亮度

使图像的暗色部分变亮，看起来就如同在色彩中增加白色。

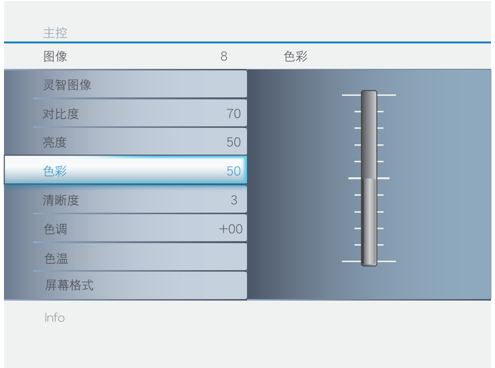

色彩

增加或减少色彩。

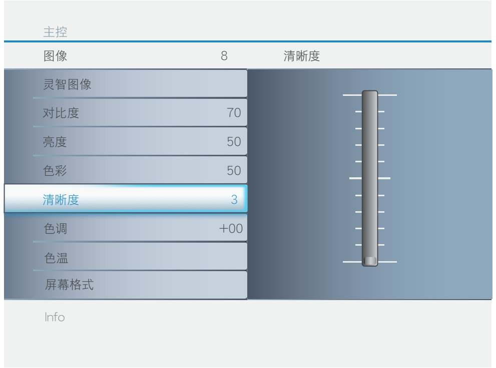

清晰度

提高细节部分的质量。

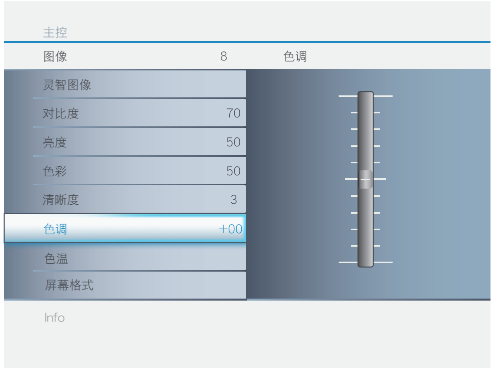

色调

调整图像色彩。

色温

调整以增加或减少**暖色**（红色）和**冷色**（蓝色）以适合您的个人喜好。

选择**冷色**可以给出白色或蓝色色调，**正常**可以给出白色或中性色调、**暖色**可以给出白色或红色色调。

屏幕格式

改变屏幕格式，使之与所观看的节目类型相匹配。详情请参阅第7页。

注意

对亮度、色彩、对比度或清晰度所作的任何调整均会保存到灵智图像部分的“个人设定”中。

声音菜单

❶ 在主菜单中选择 “声音”。
❷ 按光标向右按钮进入“声音” 功能。
❸ 按光标向上/向下按钮选择项目。
❹ 按光标向右按钮进入选择。

灵智声音

灵智声音允许您选择四种用户预设控制之一，或者选择您根据自己喜好通过屏幕上的声音菜单设置的个人设定模式。五种用户预设控制（个人设定、演讲、音乐、电影、和多媒体）允许您调整电视声音，从而增强您正在观看的特定节目的效果。

❶ 在声音菜单中选择 “灵智声音” 并按光标向右按钮进入。
❷ 反覆按遥控器上的 “灵智声音” 按钮，以切换五种设置：个人设定、演讲、音乐、电影、或多媒体。

设置

允许您调整声音的高音、低音和平衡等设置。

虚拟环绕

使电视声音具有更强的深度和广度效果。可以选择 “开” 或 “关” 。

自动音量调衡

自动减小频道和节目之间的音量差异，从而提供更稳定的整体音量。这也会减小声音的波动。

使用录像机录制

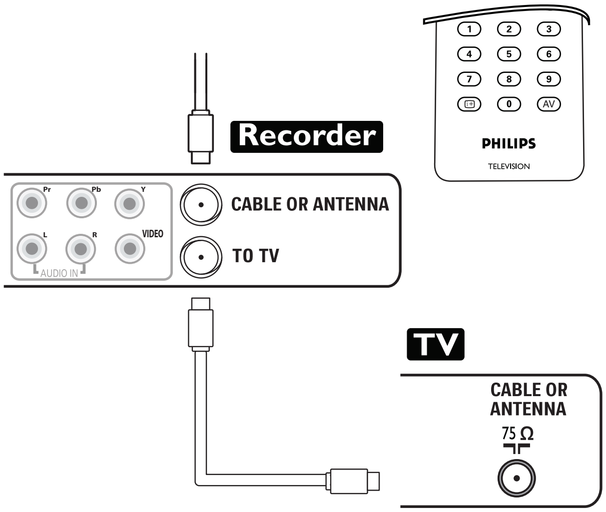

录制电视节目

您可以在不影响观看电视的情况下，使用录像机调谐器录制电视节目。

❶ 选择录像机上的频道号。

❷ 将录像机设置为录制。
请参阅录像机的手册。

注意：在电视上切换频道号不会干扰录制！

选择连接的设备

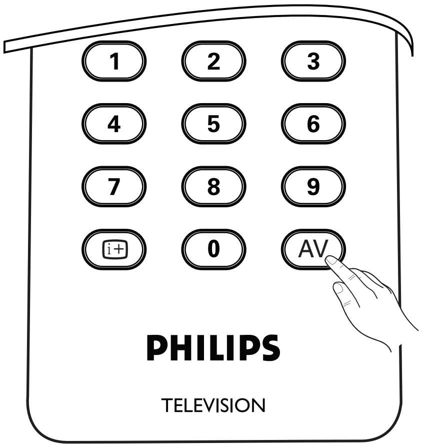

❶ 根据您所连接的设备，重复按 **AV** 按钮或在 “设置” 菜单中选择 “输入源列表” 以选择 TV、CVI 1、CVI 2、AV 1、AV 2(side)、PC 或 HDMI。

❷ 按光标向上/向下按钮 。

❸ 按OK按钮 。

PC 菜单-图像 & 声音

注意

本电视也可以用作 PC 显示器。在此情况下，必须提供 PC 视频信号，否则电视将进入待机模式。您可以利用 PC 图像控制来调整图像。请确认您设定在PC 模式。

图像

❶ 按遥控器上的MENU (菜单) 按钮。

❷ 在主菜单中选择 “图像”。

❸ 按光标向右按钮进入“图像” 功能。

❹ 按光标向上/向下按钮高亮菜单项目。

❺ 按光标向右按钮进入。

❻ 按光标向上/向下按钮调整项目。

色温

调整以增加或减少**暖色**（红色）和**冷色**（蓝色）以适合您的个人喜好。

选择**冷色**可以给出白色或蓝色色调，**正常**可以给出白色或中性色调、**暖色**可以给出白色或红色色调。

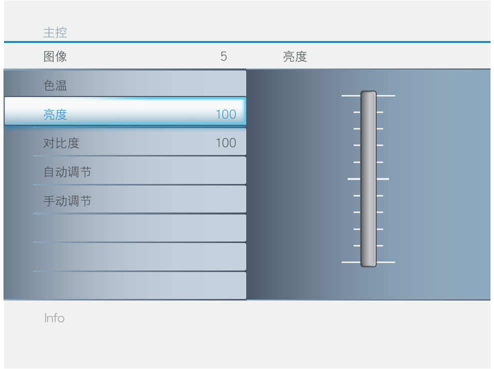

亮度

使图像的暗色部分变亮，看起来就如同在色彩中增加白色。

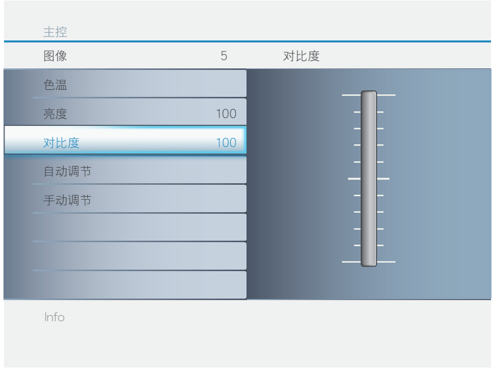

对比度

调整图像质量的锐利效果。图像黑色部分的暗色变丰富，而白色变亮。

注意

按遥控器上的灵智图像按钮也可以激活色温。

自动调节

液晶显示器将自动调整至最佳图像位置、相位和时脉设置。

手动调节

手动调节控制允许您手工微调屏幕上显示的图像。

相位-消除水平干扰线条。
时脉-消除垂直干扰线条。
水平 - 调整图像的水平位置。
垂直- 调整图像的垂直位置。

❶ 按光标向上／向下按钮调整项目。
❷ 按光标向右按钮确认。

注意
如果希望将所作的调整恢复至原始值，请使用“设定”菜单中的“复原设定”。

设置 PC 模式（个人计算机显示器）

32TA2800/32HF2010 (32” 液晶电视)

编号	分辨率	模式	垂直频率 (Hz)	水平频率 (kHz)
1	640 x 480	VGA VESA 60	59.940	31.469
2	800 x 600	SVGA VESA 56	56.250	35.156
3		SVGA VESA 60	60.317	37.879
4	1024 x 768	XGA VESA 60	60.004	48.363
5	1280 x 720	VESA CVT	59.855	44.772
*6	1360 x 768	VESA CVT	60.015	47.712

* 推荐

声音菜单

❶ 在主菜单中选择 “声音”。
❷ 按光标向右按钮进入“声音” 功能。
❸ 按光标向上/向下按钮选择项目。
❹ 按光标向右按钮进入选择。

灵智声音

灵智声音允许您选择四种用户预设控制之一，或者选择您根据自己喜好通过屏幕上的声音菜单设置的个人设定模式。五种用户预设控制（个人设定、演讲、音乐、电影、和多媒体）允许您调整电视声音，从而增强您正在观看的特定节目的效果。

❶ 在声音菜单中选择 “灵智声音” 并按光标向右按钮进入。
❷ 反覆按遥控器上的 “灵智声音” 按钮，以切换五种设置：个人设定、演讲、音乐、电影、或多媒体。

设置

允许您调整声音的高音 、低音和平衡等设置 。

虚拟环绕

使电视声音具有更强的深度和广度效果 。可以选择 “开” 或 “关” 。

自动音量调衡

自动减小频道和节目之间的音量差异，从而提供更稳定的整体音量。这也会减小声音的波动。

问题	要检查的项目和采取的措施
“鬼影” 或重影	· 这可能是由于高建筑物或山挡住天线造成的。
不通电	· 检查一下电视的交流电源线已插接到主电源插座。 · 拔下电视的电源插头，等候 60 秒。然后将插头重新插入主电源插座。
不出现画面	· 检查电视底部的天线连接，以了解它们是否正确连接到电视。 · 可能是电视发射台故障。尝试另一个频道。 · 调整对比度和亮度设置。尝试另一个自动图像设置。 · 检查一下是否选择正确AV输入源。
不出现画面，而电源已被打开	· 您的电视在温度太高情况下进行保护模式。请检查一下电视机通风孔周围的空隙，确保没有被堵塞，或电视机放在柜子中，妨碍了空气流通。
图像位置调整	大多数高清电视接收机盒在其菜单系统中也有图像位置调整控制。如果在图像被正确定位之前，电视光标控制跑出范围，则将需要调整电视接收机盒控制。
不播放照片、音乐或视频，或播放质量很差	· 检查一下输入源是否适合支持的模式。
没声音	· 增加音量。 · 检查电视没有静音，按下遥控器上的静音按钮。 · 在没有检测到信号时，电视自动关掉声音。这是正常现象，不是故障。
声音效果好但颜色或图像差	· 调整对比度、颜色、色调和亮度设置。尝试另一个自动图像设置。
屏幕有雪花	· 检查一下天线连接。
遥控器不管用	· 检查一下电池是否工作。如果需要请更换电池。 · 清洁一下显示器上的遥控传感器镜头。 · 电视与遥控器之间的距离不得超过 20 英尺。 · 您仍然可以使用电视边侧的按钮。 · 检查一下遥控器是否模式正确。
附件控制	· 屏幕的红外线信号可能影响到其他外设的接收敏感度。 解决方案： 更换其它设备遥控器的电池。如，使无线电话保持在半径约 4 英尺以外。
软体不安装	可能是作业系统错误。 到 www.philips.com/usasupport 了解一下支持哪一种操作系统。
PC 模式不工作	· 检查一下连接是否正确。 · 检查一下输入源选择是否正确。按 AV 按钮选择正确的输入源。 · 检查一下计算机是否配置了兼容的显示分辨率。

待机	您的电视在待机模式中耗电不超过 2w。
不正确关机后	如果您的电视关机不正确（如断电、电源插头被拔下），再次启动电视的时间会长一些。
其它	参阅本用户手册中的其它，规格。

长宽比	电视屏幕上的长宽比例。正常模式下，电视机的长宽比是 4 比 3 (4:3)。HDTV 的长宽比是 16:9，与影院（宽银幕）的长宽比相似。新的电视系统支持 4:3 和 16:9 长宽比，并且可以在它们之间自动切换。
音频视频 (A/V)	在讨论电视接收机或视频设备时经常使用此术语，它被特别设计为接受 VCR 音频视频信号。此频道会自动启用电视机中的特别电路以防止图像失真和变形。它也用于音频视频处理器，可以处理两种信号。
CVBS	复合视频基带信号（Composite Video Baseband Signal）。在广播电视中，它是指视频信号，包括颜色信息和同步。
分量视频输入(Y Pb Pr)	分量视频输入是一种连接类型，它使用肚带（cinch）型接口，允许机顶盒或模拟 DVD 播放机将信号连接到电视。通过提供肚带（cinch）型输入(YPbPr)，红、绿、蓝三原色从机顶盒直接连接到电视，并使信号显示在萤幕上。
HDTV	普通接受的 HDTV（高清电视）定义是垂直和水平图像分辨率约为目前电视的两倍，图像清晰度基本上也是两倍。HDTV 的屏幕长宽比为16:9，而目前大多数电视屏幕的长宽比为4:3。 HDTV 的画面波动（即鬼影、点蠕动）更低。
逐行扫描	在逐行扫描模式中，所有水平扫描线被一次扫描到屏幕上。HDTV 标准接受隔行扫描和逐行扫描两种广播和显示方式。
分辨率	分辨率：在视频图像上可看到的最精细（最小）细部的测量。电视分辨率可以表示为图像中的像素数，更经常情况下，被表示为用来形成图像的（水平扫描）线总数。 标准数位电视分辨率： SDTV: 480i - 图像为 704x480 像素，480p -图像为 704x480 像素。 HDTV: 720p - 图像为 1280x720 像素,1080i - 图像为 1920x1080 像素。 1080p -图像为 1920x1080 像素。
SPDIF	强烈推荐将 SPDIF（Sony 和 Philips 数字互连格式） 用于高品质数字声音输出。 注意：SPDIF 只支援 HDMI 输入源。

警告关于电视屏幕上的固定图像：不要在屏幕上长时间显示固定不变的图像。否则可能导致液晶面板的老化程度不均衡。在正常使用电视的情况下，应观看图像不断移动或变化的节目。不要在屏幕上长时间显示静态图像。不要频繁显示相同的图像，否则液晶屏幕上会留下细微的残留图像。固定图像的来源包括光盘、视频游戏、互动光盘 (CD-i)、或者暂停的 DVD 或录像带等。

下面是一些常见的固定图像的示例：

- 列出 DVD 内容的 DVD 菜单。
- 在标准 (4:3) 宽高比的电视上观看宽萤幕 (16:9) 影片时，电视屏幕顶部和底部出现的黑色横条。一些 DVD 会出现这种情况。
- 视频游戏图像和记分牌
- 如果电视台标志明亮且固定不动，也可能导致问题。移动的或低对比度的图片不容易损坏显像管。
- 如果电视节目中包含股市新闻，电视屏幕底部可能会显示股市行情。
- 购物频道标志和价格信息可能比较明亮，而且经常会在节目中出现。这些信息通常出现在电视屏幕上的同一位置。

电视位置

- 为避免机壳变形、机壳变色、电视故障增多，不要将电视放在温度可能非常高的位置，如强光直接照射的地方或热设备旁。
- 保持电视四周通风良好。

清洁

- 为避免可能的触电危险，应在清洁之前从插座上拔掉电视的电源线。
- 定期用干燥的非刮擦式除尘器除去电视上的灰尘。
- 清洁电视时，注意不要刮擦或损坏屏幕表面。不要戴着首饰或使用研磨性物质。不要使用家用清洁器。使用略微蘸水的洁净布擦拭屏幕。清洁时沿垂直方向平缓擦拭。
- 不定期地用真空吸尘器吸掉电视背面开口上的灰尘。
- 切勿在机壳上或机壳附近使用稀释剂、喷雾杀虫剂、或其它化学制品。否则，它们可能在机壳上留下永久性污点。

中国电子信息产品污染控制标识要求 (中国RoHS法规标示要求)

根据中国大陆《电子信息产品污染控制管理办法》(也称为中国大陆RoHS), 以下部分列出了本产品中可能包含的有毒有害物质或元素的名称和含量

本表适用之产品

显示器 (液晶及CRT)、平板电视 (液晶及等离子)

有毒有害物质或元素

部件名称	有毒有害物质或元素					
	铅(Pb)	汞(Hg)	镉(Cd)	六价铬 (Cr^{6+})	多溴联苯 (PBB)	多溴二苯醚 (PBDE)
外壳	O	O	O	O	O	O
CRT显示屏	X	O	O	O	O	O
液晶显示屏/灯管	X	X	O	O	O	O
等离子显示屏	X	O	O	O	O	O
电路板组件*	X	O	O	O	O	O
电源适配器	X	O	O	O	O	O
电源线/连接线	X	O	O	O	O	O
遥控器	O	O	O	O	O	O

*: 电路板组件包括印刷电路板及其构成的零部件, 如电阻 、电容 、集成电路 、连接器等

O: 表示该有毒有害物质在该部件所有均质材料中的含量均在 《电子信息产品中有毒有害物质的限量要求标准》规定的限量要求以下

X: 表示该有毒有害物质至少在该部件的某一均质材料中的含量超出 《电子信息产品中有毒有害物质的限量要求标准》规定的限量要求; 但是上表中打“X”的部件, 符合欧盟RoHS法规要求 (属于豁免的部分)

环保使用期限 Environmental Protection Use Period

此标识指期限(十年)，电子信息产品中含有的有毒有害物质或元素在正常使用的条件下不会发生外泄或突变，用户使用该电子信息产品不会对环境造成严重污染或对其人身、财产造成严重损害的期限。

电池标识 Battery labeling logo

环保使用期限 Environmental Protection Use Period

此标识指期限(五年)，电池中含有的有毒有害物质或元素在正常使用的条件下不会发生外泄或突变，用户使用该电池产品不会对环境造成严重污染或对其人身、财产造成严重损害的期限。

规格 - 电视

	32TA2800/32HF2010
图像/显示 长宽比 图像增强	 阔屏幕 逐行扫描, 3D 梳状滤波器(3D Comb Filter), 降噪,灵智图像 (5 种模式)
声音 输出功率(RMS) 声音增强 声音模式	 2x5W 虚拟环绕 单声道, 立体声, 灵智声音 (5 种模式)
方便性	自动搜寻, 完全文字, 睡眠时间, 时钟
屏幕语言显示	英文, 中文 (/93机型) 英文, 中文, 泰语, 阿拉伯语 (/79/98机型)
连接 底部 侧面	 AC IN HDMI PC IN - D-SUB, 音频输入 CVI 1 - 分量 (YPbPr), 左/右音频输入 CVI 2 - 分量 (YPbPr), 左/右音频输入 AV - 视频输入, S 视频, 左/右音频输入 75Ω/RF Side AV - S 视频, 左/右音频, 视频输入 耳机
重量和尺寸: 重量 (含包装盒): 重量 (不含包装盒): 包装盒尺寸 (宽x高x深): 产品尺寸 (宽x高x深):	 19.2 kg/42.24 lbs 16 kg/35.2 lbs 1027 x 672 x 234 mm 40.43” x 26.45” x 9.21” 790.7 x 581.8 x 252.4 mm 31.13” x 22.91” x 9.94”
电源 能耗 待机耗电 主电源	 150W < 2W 100-240V, 60-50Hz
墙式安装	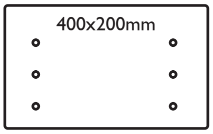 墙式安装需要Metric6 (10mm)螺丝 (不包含)